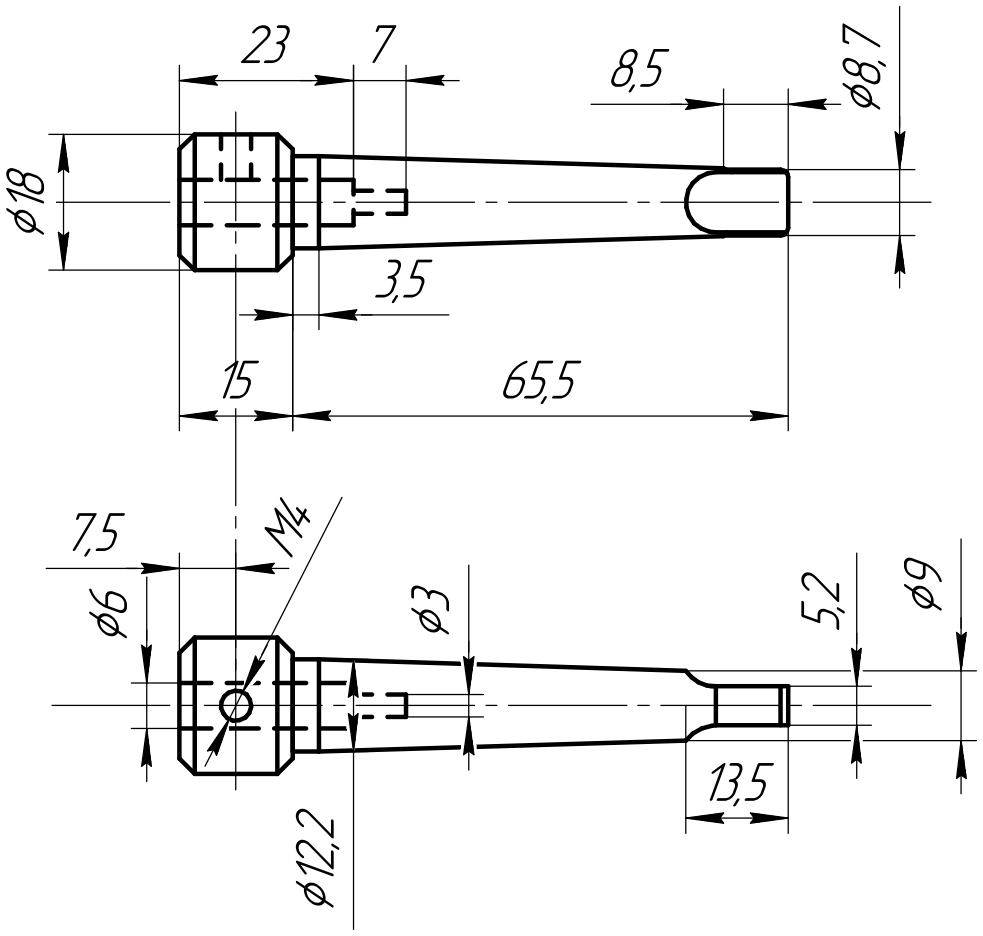

Изм.	Лист	№ докум.	Подп.	Дата
Разраб.		Андрей 22		
Пров.				
Т.контр.				
Н.контр.				
Утв.				

Оправка для сверла

Сталь 45

Лит.	Масса	Масштаб
		1:1
Лист	Листов 1	

http://handy-tools.ru

Перв. примен. | Справ. № | Подп. и дата | Инв. № дубл. | Взам. инв. № | Подп. и дата | Инв. № подл.

Копировал | Формат А4

Оправка для центровочного сверла